NEVADA

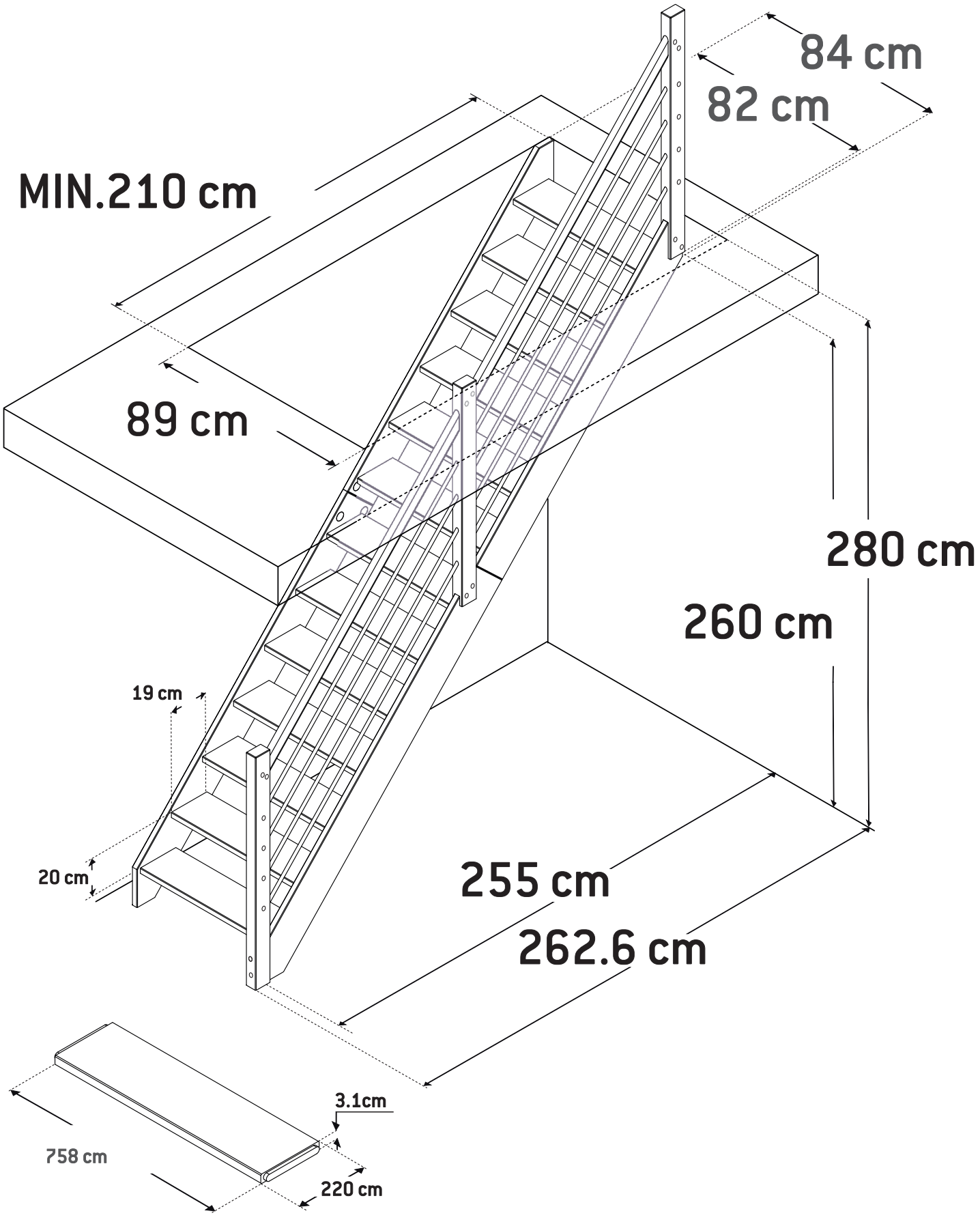

SOGEM Group

www.sogem-sa.com

160222