SAVOIE / JURA

DROIT avec SOCLE

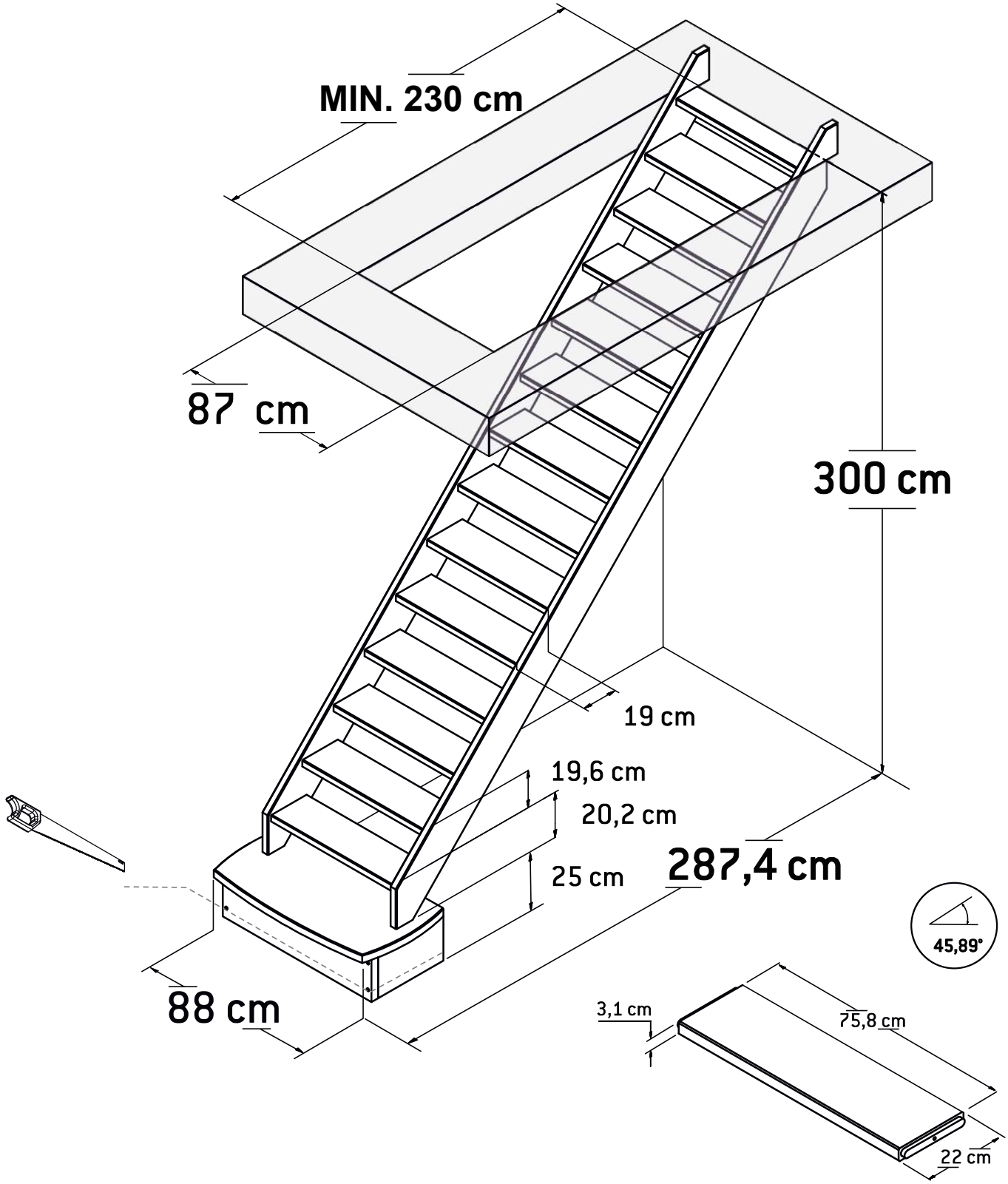

SOGEM Group

www.sogem-sa.com

160704